+7 (962)-934-44-16

КСИНИТ

ТЕХНИЧЕСКИЙ ПАСПОРТ РЕКЛАМНОЙ КОНСТРУКЦИИ

РЕКЛАМНАЯ ВЫВЕСКА "AMAZING RED"

Габаритные размеры: 1300x500 мм

Адрес установки: г. Краснодар , ул. Дзержинского , д. 100,
ТРЦ "Красная площадь", номер пом. 179, D-1

ШИФР: 06.23-296

ГИП: _____ Морозихин Р.В.

Представитель заказчика: _____

2023

KSINIT.RU

1. НАЗНАЧЕНИЕ

Вывеска "AMAZING RED" собой объемные буквы с внутренней светодиодной подсветкой контражур и предназначена для установки над входной группой с целью визуального выделения в корпоративном стиле.

2. ТЕХНИЧЕСКИЕ ХАРАКТЕРИСТИКИ

Наименование параметра и единицы измерения	Значение
Длина, мм	1300
Ширина, мм	500
Толщина, мм	60
Масса, кг	5,5
Номинальное напряжение сети, В	~220
Номинальная частота сети, Гц	50
Мощность, Вт	100

3. КОМПЛЕКТНОСТЬ

№	Наименование	Кол-во, шт	Примечание
1	Вывеска в сборе	1	
2	Комплект крепежа	1	
3	Комплект электроподключения	1	

Производитель оставляет за собой право замены комплектующих без изменения технических и эксплуатационных характеристик изделия

4. ТРЕБОВАНИЯ БЕЗОПАСНОСТИ

При производстве работ по сборке и монтажу изделий следует руководствоваться требованиями СНиП 12-04-2002 «Техника безопасности в строительстве», производственных инструкций и инструкции по монтажу и эксплуатации.

5. ОПИСАНИЕ И УСТАНОВКА ИЗДЕЛИЯ

Корпус объемных световых букв выполнен из ПВХ 3 мм (лицевая часть), оклеенного виниловой пленкой Oracal и ПВХ 3 мм (боковая часть).

Соединение лицевых и боковых частей осуществляется методом проклейки клеем Akfix 702 .

Задник букв выполнен из акрилового стекла 3 мм. Соединение корпус букв и задников осуществляется при помощи саморезов с потайной головкой 2,2x13 DIN 7982.

Буквы через задники крепятся к фризу из ГКЛ при помощи анкеров для гипсокартона HILTI HHD-S M5/25x65 (либо аналогов) через дистанционные держатели.

Тип подсветки – внутренняя светодиодная, контражур.

Перед тем, как приступить к сборке изделия, следует проверить комплектность поставки внимательно изучить прилагаемые рабочие чертежи и настоящую инструкцию.

6. ТРАНСПОРТИРОВКА И ХРАНЕНИЕ

6.1. Все комплектующие изделия оборачиваются поставщиком в защитную упаковку.

6.2. Перевозку изделия рекомендуется осуществлять в закрытых транспортных средствах.

6.3. Изделия размещают в транспортных средствах способами, предотвращающими повреждение окрашенных поверхностей.

6.4. При транспортировке и хранении должна быть исключена возможность попадания масла, бензина и других агрессивных жидкостей на окрашенные поверхности изделия.

6.5. Разгрузка, хранение и транспортировка конструкции должны производиться методами и способами, исключающими повреждение конструкций и декоративных покрытий.

6.6. При производстве погрузо-разгрузочных работ запрещаются ударные воздействия на элементы конструкции.

7. УКАЗАНИЯ ПО ТЕХНИЧЕСКОМУ ОБСЛУЖИВАНИЮ И ЭКСПЛУАТАЦИИ

7.1. Изделие предназначено для эксплуатации внутри помещения.

7.2. Подключение изделия к питающей электросети должно осуществляться электротехническим персоналом заказчика в соответствии с Правилами устройства электроустановок (ПУЭ). Во внешней линии электропитания должна быть предусмотрена возможность отключения установки от внешней сети через автоматический выключатель и УЗО согласно ПУЭ.

7.3. Эксплуатация изделия должна осуществляться подготовленным электротехническим персоналом в соответствии с требованиями «Правил техники безопасности при эксплуатации электроустановок» и требованиями настоящей инструкции. Периодичность технического обслуживания устанавливает владелец.

7.4. Рекомендуется периодическая мойка лицевых поверхностей водой с добавлением синтетических моющих средств поролоновой губкой либо мягкой тканью. Частота, с которой проводится очистка, напрямую зависит от условий, в которых эксплуатируется изделие. Необходимо избегать применения щелочных моющих и чистящих средств, таких как гидроксид калия, каустическая сода, карбонат натрия, а также специальных средств глубокой очистки – типа Vim, Ajax, Imi и т.д.

8. ГАРАНТИИ ИЗГОТОВИТЕЛЯ

Изготовитель гарантирует надежную и безотказную работу изделия при условии соблюдения потребителем условий транспортировки, хранения и правил эксплуатации, изложенных в прилагаемой инструкции, а также соответствие выпускаемых изделий требованиям конструкторской документации.

Гарантийный срок эксплуатации изделия-24 мес.

Этот срок исчисляется со дня ввода в эксплуатацию.

Срок службы изделия – 5 лет

					06.23-296/000.ПС		
					Адрес установки: г. Краснодар , ул. Дзержинского , д. 100, ТРЦ "Красная площадь", пом. 179, D-1		
Изм.	Лист	№ докум.	Подп.	Дата			
Исполнил		Морозихин		13.07.23	Рекламная вывеска "AMAZING RED"	Стадия	Лист: 2 / Листов: 10
Пров.							
ГИП							
Нач. КБ					Паспорт изделия		
Н.контр.							
Утв.							

Согласовано

ГИП

Вед. арх.

Инв. № дубл.

Взам. инв. №

Подпись и дата

Инв. № подл.

Общий вид

Копировал

Формат А3

ФОТОФИКСАЦИЯ ДО ЗАМЕНЫ ВЫВЕСКИ

ФОТОПРИВЯЗКА ВЫВЕСКИ К МЕСТУ РАЗМЕЩЕНИЯ

Изм.	Лист	№ докум.	Подп.	Дата

06.23-296

Лист 3

Перв. примен. | Справ. № | Подпись и дата | Инв. № дубл. | Взам. инв. № | Подпись и дата | Инв. № подл.

Общий вид | Копировал | Формат А4

06.23-296/000.ОВ

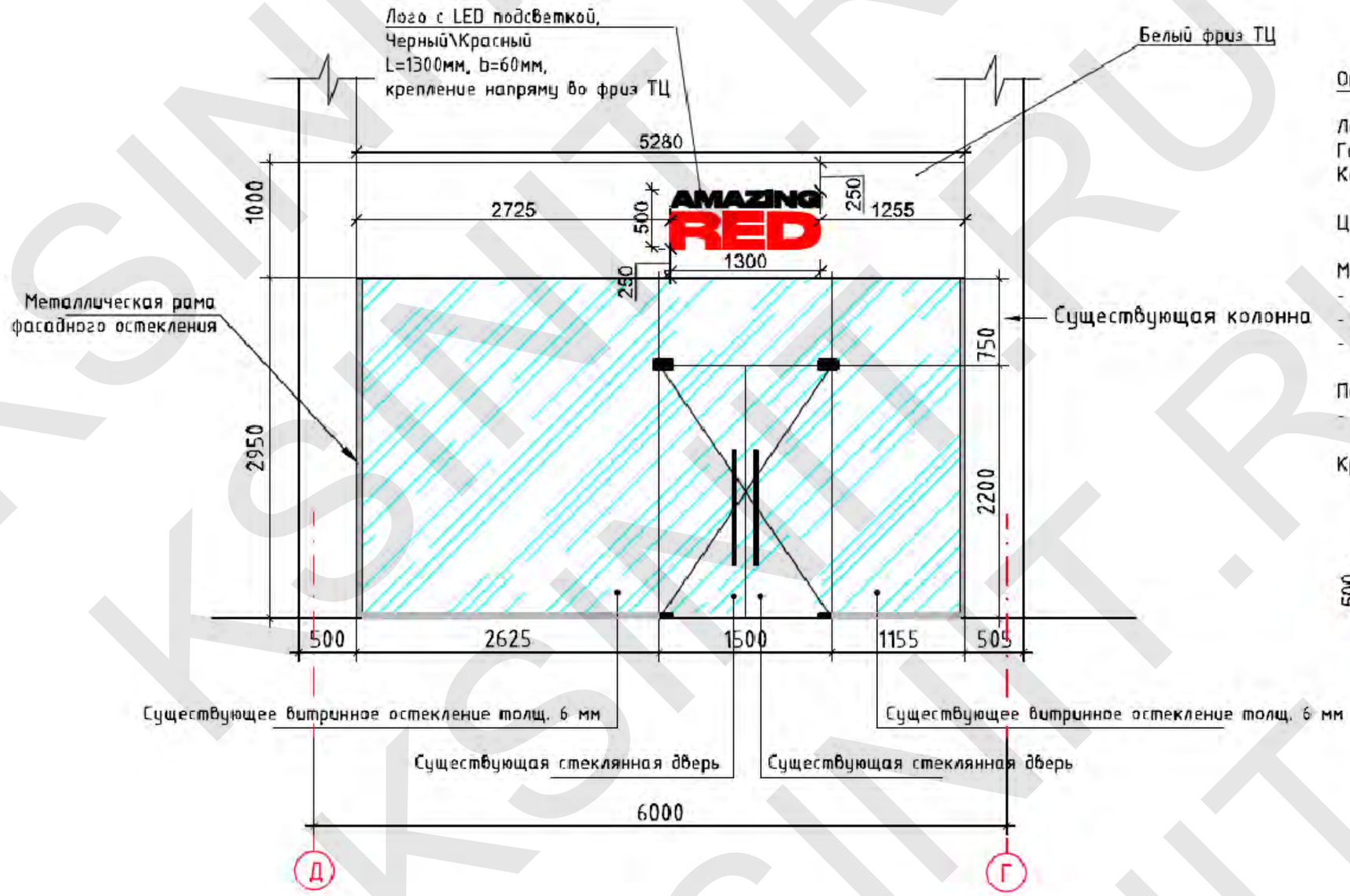

Описание вывески:

Логотип размещен на фасаде.
Габаритные размеры: 1300х500мм, глубина 60мм.
Количество – 1 компл.

Цвет: AMAZING – черный, RED – красный;

Материалы изготовления:
- Лицевая поверхность - ПВХ 3мм,
- Боковины – ПВХ 3мм
- Задник – стекло акриловое 3 мм

Подсветка:
- Светодиодные модули белого свечения. Контражур

Крепление во фриз (См. узел крепления)

					06.23-296/000.ОВ		
					Адрес установки: г. Краснодар , ул. Дзержинского , д. 100, ТРЦ "Красная площадь", пом. 179, D-1		
Изм.	Лист	№ докум.	Подп.	Дата			
Исполнил		Морозихин		Чт 13.07.23	Рекламная вывеска "AMAZING RED"	Стадия	Лист	Листов
Пров.						РД	4	10
ГИП								
Нач. КБ					Общий вид	КСИНИТ		
Н.контр.								
Утв.								

Согласовано

ГИП

Вед. арх.

Инв. № дубл.

Взам. инв. №

Подпись и дата

Инв. № подл.

Общий вид | Копировал | Формат А3

06.23-296/000.ОВ

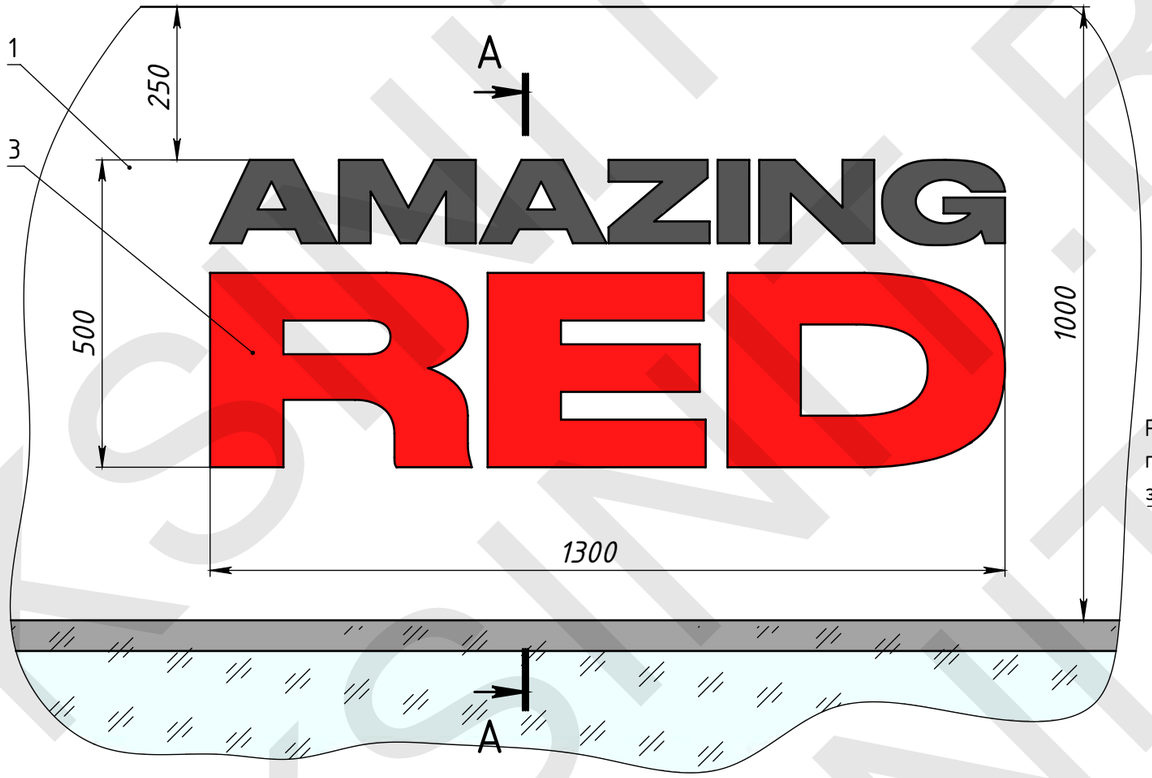

А–А

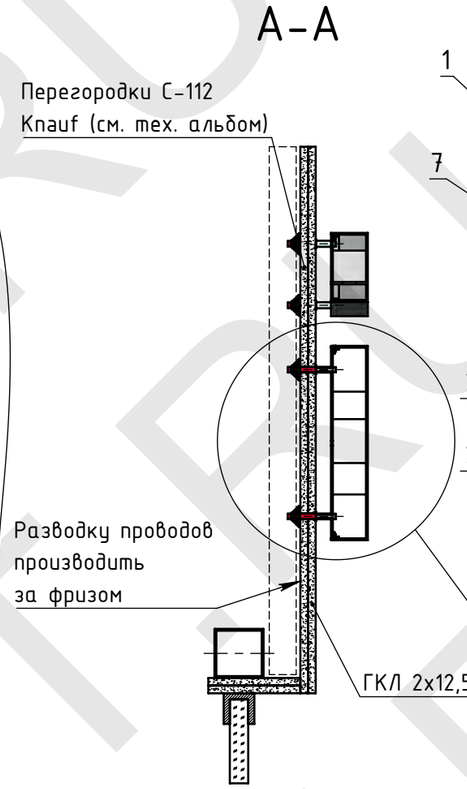

ВИД Б
(1 : 5)

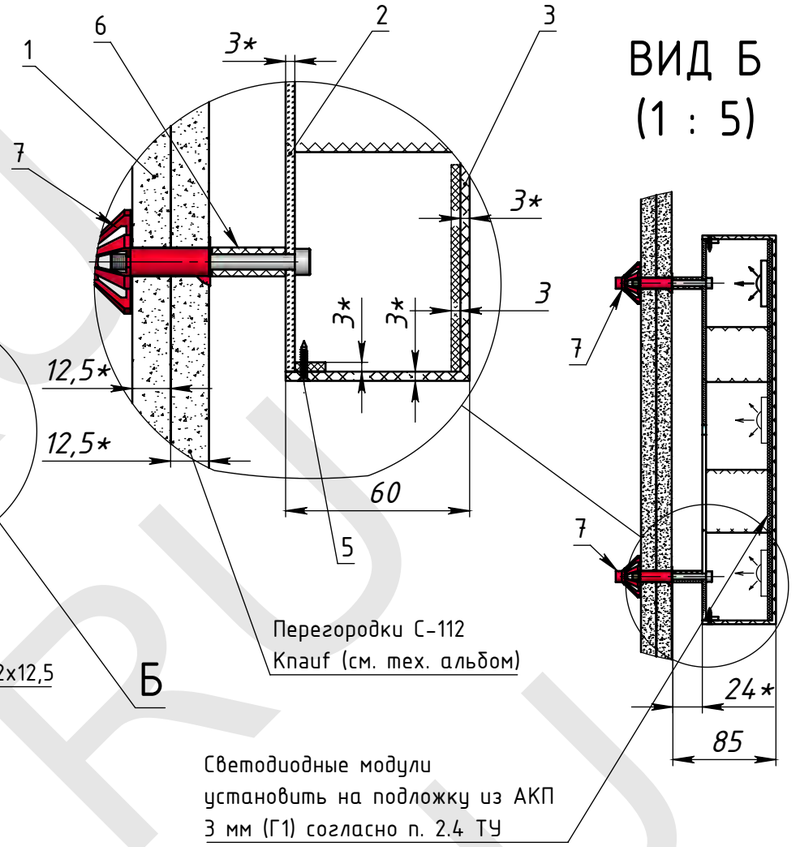

ТОЧКИ КРЕПЛЕНИЯ БУКВ К ФРИЗУ
(выполняется по шаблону)

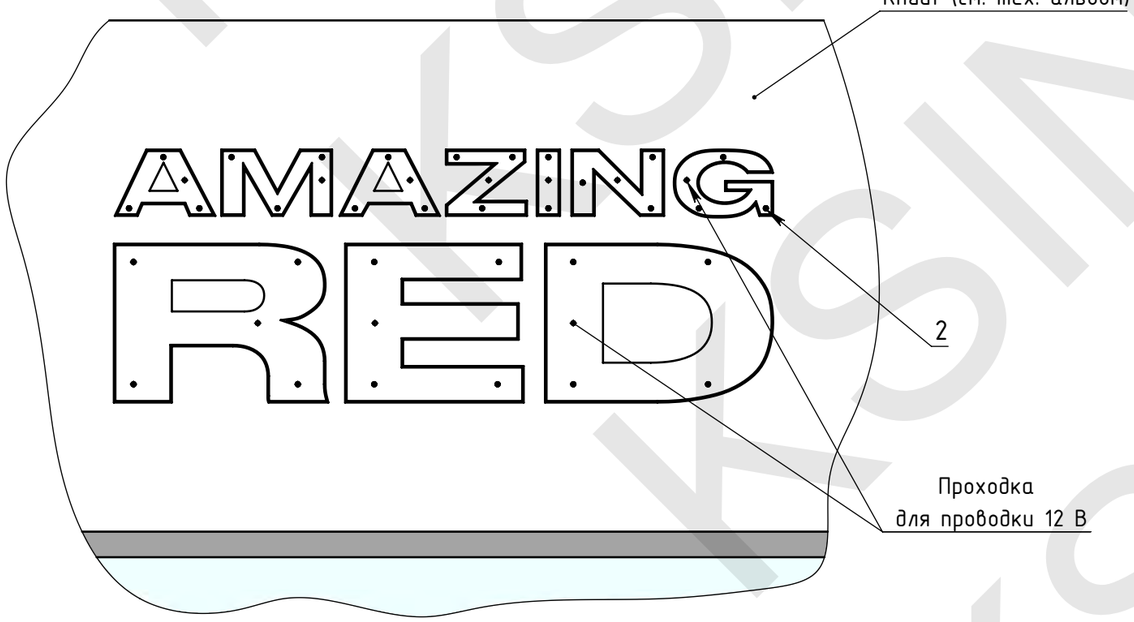

Примечание:
1. * Размеры для справок.
2. Цветовая палитра на чертеже применена условно для визуального контрастирования. Цвета окраски/оклеивания деталей указаны в дополнительных требованиях.
3. Детали корпуса объемных элементов (лицевые части и боковины) соединиются путем склеивания по периметру цианоакрилатным клеем.
4. После установки букв места крепления корпусов с задниками заклеиваются в цвет боковин.
5. Светодиодные модули внутренней подсветки, а также элекроустановочное оборудование на на чертеже условно не показаны. (см. раздел ЭОМ)

Поз	Обозначение	Наименование	Описание	К-во
1		Фрагмент фриза павильона		1
2	06.23-296/02.000	Задники букв	Стекло акриловое 3 мм	1
3	06.23-296/01.000	Корпус букв	ПВХ 3 мм	1
4		Подложка под свет. модули	АКП 3 мм (Г1)	1
5		Саморез st2_2x13 DIN 7982		25
6		Дистанционный держатель		32
7		Hilti_HHD-S_M5_25x65		32

Изм.	Лист	№ докум.	Подп.	Дата	06.23-296/000.ОВ
					Адрес установки: г. Краснодар , ул. Дзержинского , д. 100, ТРЦ "Красная площадь", пом. 179, D-1
Исполнил		Морозихин		Чт 13.07.23	Рекламная вывеска "AMAZING RED"
Пров.					Стадия: РД; Лист: 5; Листов: 10
ГИП					
Нач. КБ					Общий вид
Н.контр.					
Утв.					

Согласовано

ГИП

Вед. арх.

Инв. № дубл.

Взам. инв. №

Подпись и дата

Инв. № подл.

Общий вид | Копировал | Формат А3

06.23-296

ВЗРЫВ-СХЕМА ВЫВЕСКИ

Примечание:

1. * Размеры для справок.
2. Цветовая палитра на чертеже применена условно для визуального контрастирования. Цвета окраски/оклеивания деталей указаны в дополнительных требованиях.
3. Детали корпуса объемных элементов (лицевые части и боковины) соединиются путем склеивания по периметру цианоакрилатным клеем.
4. После установки букв места крепления корпусов с задниками заклеиваются в цвет боковин.
5. Светодиодные модули внутренней подсветки, а также элекроустановочное оборудование на на чертеже условно не показаны. (см. раздел ЭОМ)

Изм.	Лист	№ докум.	Подп.	Дата	06.23-296	Лист 6

Перв. примен. | Справ. № | Подпись и дата | Инв. № дубл. | Взам. инв. № | Подпись и дата | Инв. № подл.

Общий вид | Копировал | Формат А3

KSINIT.RU

СХЕМА ЭЛЕКТРИЧЕСКАЯ ПРИНЦИПИАЛЬНАЯ

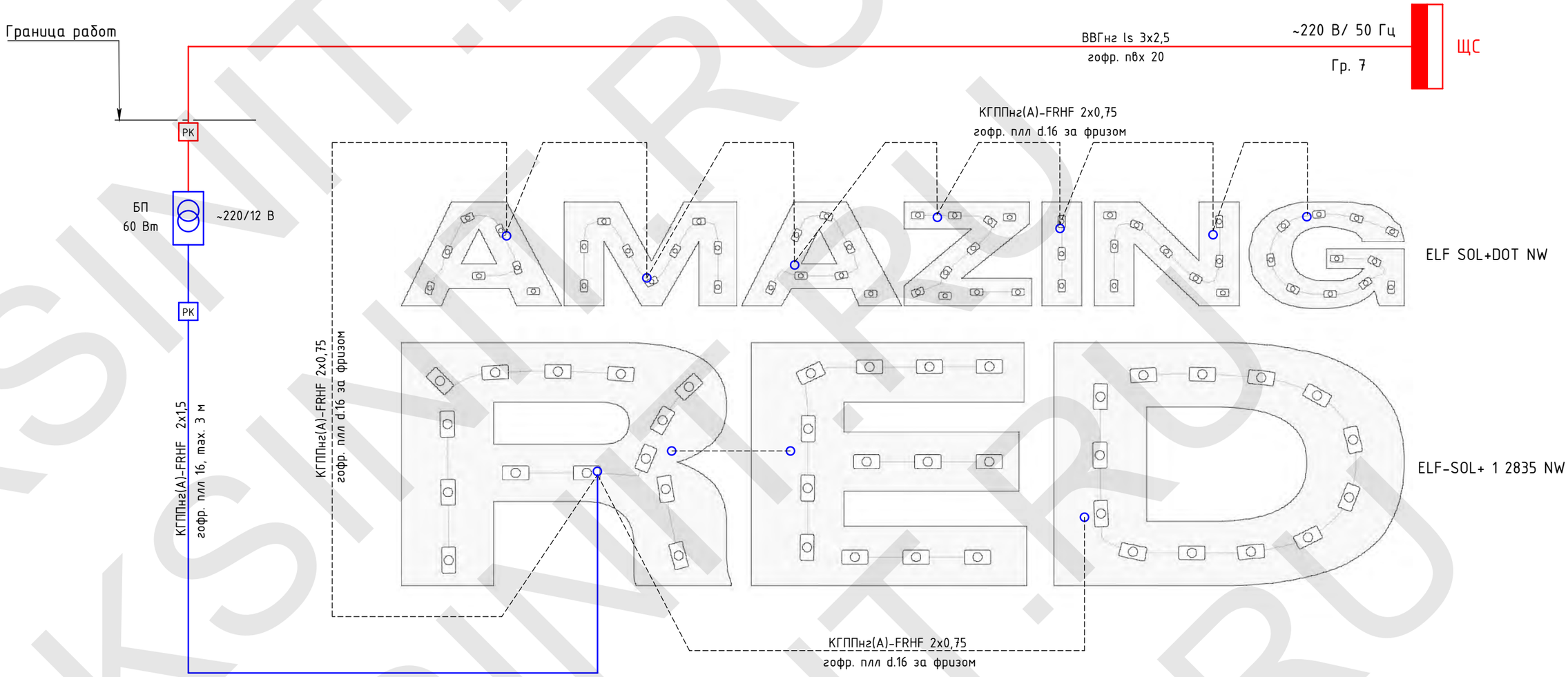

УЗЕЛ КАБЕЛЬНОЙ РАЗВЯЗКИ ~220 В

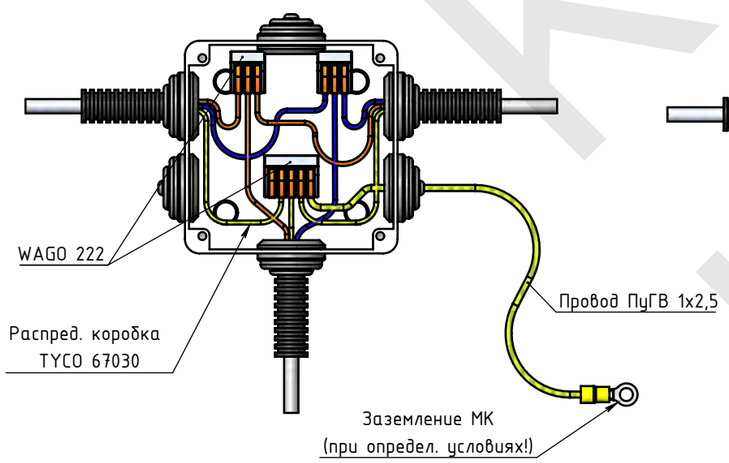

УЗЕЛ КАБЕЛЬНОЙ РАЗВЯЗКИ 12 В

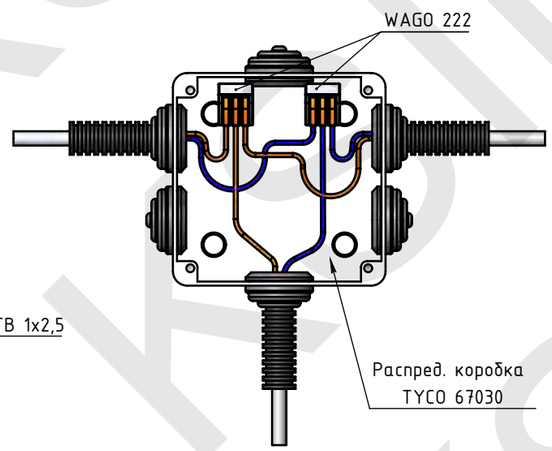

Примечание:

1. Блок питания установить по возможности скрыто таким образом, чтобы длина низковольтной линии от БП до светодиодной цепочки не превышала 3 м.
2. Расположение БП, а также принцип его фиксации должны позволять их беспрепятственно обслуживать без демонтажа элементов вывески.
3. Металлоконструкции, которые могут оказаться под напряжением, заземлить. Нулевой защитный проводник присоединить к металлическим конструкциям установки с помощью болтового соединения. Для обеспечения непрерывности электрической цепи место присоединения зачистить от грунтового и лакокрасочного покрытия.
4. Все компоненты электросистемы промаркировать.
5. Место положения щита ЩС отображено условно.

					06.23-296/ЭОМ		
					Адрес: г. Краснодар , ул. Дзержинского , д. 100, ТРЦ "Красная площадь", пом. 179, D-1		
Изм.	Лист	№ докум.	Подп.	Дата			
Исполнил		Морозихин Р.В		Чт 13.07.23	Рекламная вывеска "AMAZING RED"	Стадия	Лист: 7 / Листов: 10
Пров.							
ГИП							
Нач. КБ					Схема электрическая принципиальная	КСИНИТ	
Н.контр.							
Утв.							

Согласовано

ГИП

Вед. арх.

Инв. № дубл.

Взам. инв. №

Подпись и дата

Инв. № подл.

Общий вид

Копировал

Формат А3

СХЕМА ПОДКЛЮЧЕНИЯ СВЕТОДИОДНЫХ МОДУЛЕЙ

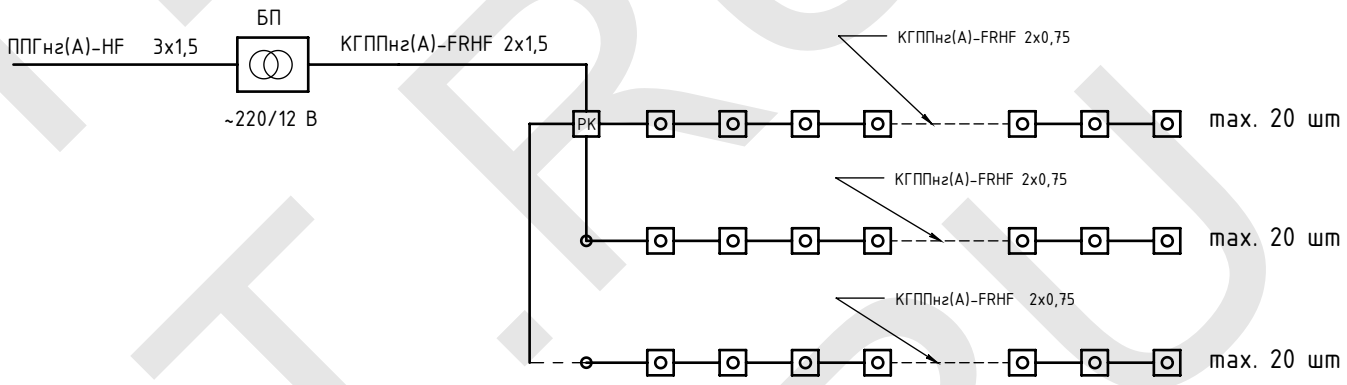

СВЕТОДИОДНЫЙ МОДУЛЬ ELF-SOL+ 1 2835 NW

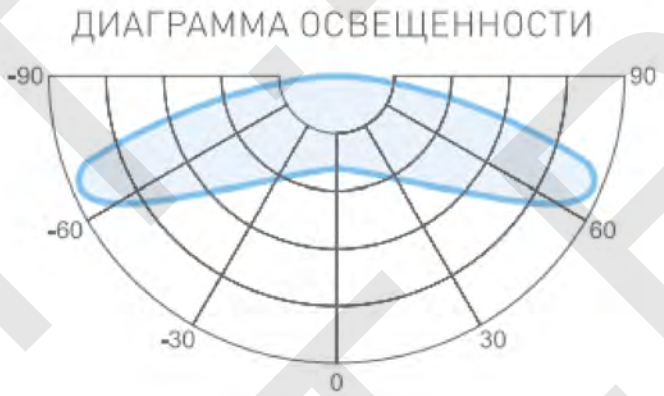

Максимальное кол-во модулей в одной цепочке: 20 шт

Требования к монтажу:

1. При подключении светодиодных модулей соблюдать инструкцию по подключению.
2. Шлейфы соединяются пайкой, без применения активных флюсов.
3. Места пайки проводов закрыть термоусаживающимися ПВХ кембриками, с последующей термоусадкой.
4. Места соединения проводов и оголенные провода следует тщательно герметизировать нейтральным силиконовым герметиком с последующей установкой термоусаживаемой трубки для обеспечения полной герметичности.
5. Не допускается использование кислотных и других химически активных герметизирующих или клеящих составов для фиксации модулей и изоляции мест соединений и оголенных проводов.
6. Все соединения PE проводников выполнять в соответствии с ГОСТ 10434-82 кл.2
7. Расцветка жил: "-" белый провод (белый провод с черной полосой), "+"- белый провод с красной полосой.
8. В качестве соединительного провода внутри цепочки - КГППнг(А)-FRHF 2х0,75
9. Конструкция модуля предусматривает возможность крепления при помощи двустороннего скотча или шурупов (в зависимости от конкретного исполнения модуля).

СХЕМА ПОДКЛЮЧЕНИЯ СВЕТОДИОДНЫХ МОДУЛЕЙ

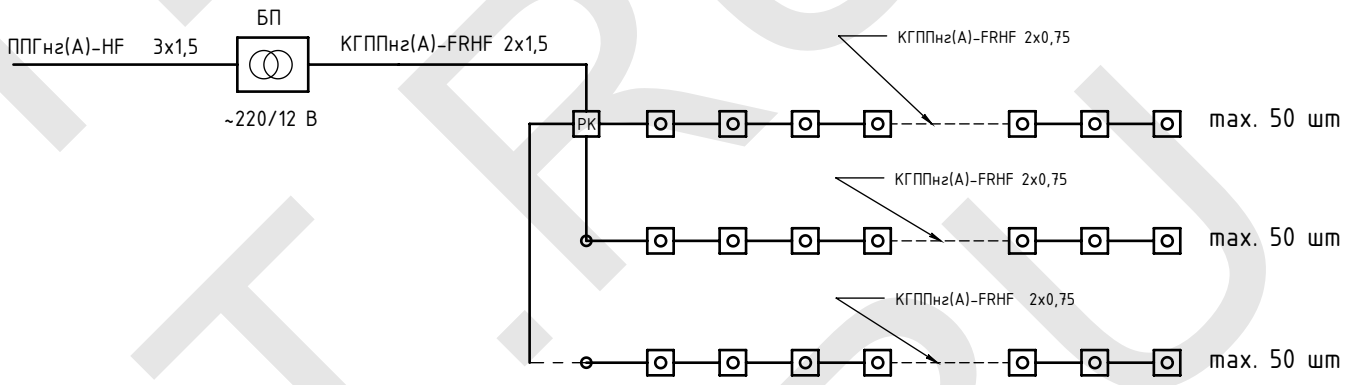

СВЕТОДИОДНЫЙ МОДУЛЬ ELF SOL+DOT NW

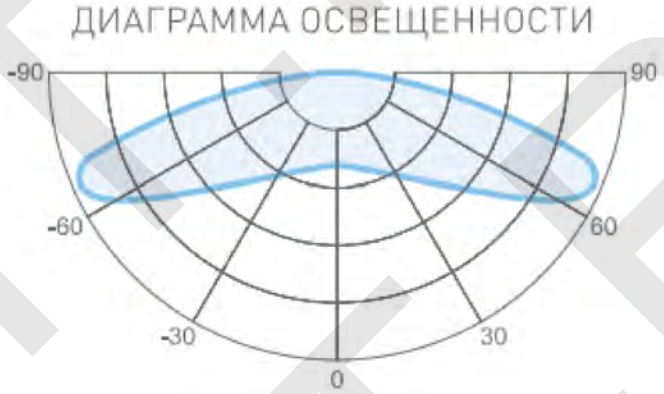

Максимальное кол-во модулей в одной цепочке: 50 шт

Требования к монтажу:

1. При подключении светодиодных модулей соблюдать инструкцию по подключению.
2. Шлейфы соединяются пайкой, без применения активных флюсов.
3. Места пайки проводов закрыть термоусаживающимися ПВХ кембриками, с последующей термоусадкой.
4. Места соединения проводов и оголенные провода следует тщательно герметизировать нейтральным силиконовым герметиком с последующей установкой термоусаживаемой трубки для обеспечения полной герметичности.
5. Не допускается использование кислотных и других химически активных герметизирующих или клеящих составов для фиксации модулей и изоляции мест соединений и оголенных проводов.
6. Все соединения PE проводников выполнять в соответствии с ГОСТ 10434-82 кл.2
7. Расцветка жил: "-" белый провод (белый провод с черной полосой), "+"- белый провод с красной полосой.
8. В качестве соединительного провода внутри цепочки - КГППнг(А)-FRHF 2х0,75
9. Конструкция модуля предусматривает возможность крепления при помощи двустороннего скотча или шурупов (в зависимости от конкретного исполнения модуля).

Спецификация оборудования

№	Наименование	Тип, марка	Описание	Кол-во	Ед.	Примечание
1. Оборудование электромонтажное						
1	Светодиодные модули	ELF SOL+DOT NW	12 В; 1 SMD 2835; 0,24 Вт	60	шт	
2	Светодиодные модули	ELF SOL+1 NW	12 В; 1 SMD 2835; 0,47 Вт	40	шт	
3	Импульсный блок питания	LPV-60-12	220/12 В; 60 Вт; IP67	1	шт	MeanWell
4	Распределительная коробка	TYCO 67030	70x70x40, IP55	2	шт	RUVinil
2. Оборудование кабельное						
1	Кабель ППГнг(А)-HF 3x1,5			2	м	
2	Кабель КГППнг(А)-FRHF 2x1,5			2	м	
3	Провод КГППнг(А)-FRHF 2x0,75			3	м	
4	Провод ПуГВ 1x2,5			1	м	
5	Труба гофрированная d16	PR02.0329	ПЛЛ легкая безгалогенная (HF) негорючая (НГ) белая с/з d16 мм	7	м	Промрукав
6	Клемма соед. WAGO	222-413	32 А, 400 В, 3 т. подключения	5	шт	WAGO
7	Держатель гофр. трубы d16	DKC 51016		20	шт	DKC
8	Кольцевой наконечник	КВТ НКИ 6,0-6	Крепление винта: М6	1	шт	КВТ
9	Стяжка/хомут полиамидный	25314	Р6.6 стандартный, 3,6x200	10	шт	DKC
3. Оборудование щитовое						

Примечание:

1. Данная спецификация не является документом, гарантирующим необходимость и достаточность материалов.
2. Расход некоторых материалов, представленных в таблице, может отличаться в зависимости от способа и места прокладки кабеля и др.
3. Допускается внесение изменений в проектную документацию, не приводящих к снижению электробезопасности конструкции.
4. По желанию заказчика в данной спецификации могут быть изменены: тип, марка, фирма-изготовитель изделий и материалов с сохранением технических характеристик.

Изм.	Лист	№ докум.	Подп.	Дата
Исполнил		Морозихин Р		Чт 13.07.23
Пров.				
ГИП				
Нач. КБ				
Н.контр.				
Утв.				

06.23-296/ЭОМ

Адрес: г. Краснодар , ул. Дзержинского , д. 100, ТРЦ "Красная площадь", пом. 179, D-1

Рекламная вывеска "AMAZING RED"

Стадия	Лист	Листов
РД	10	10

Спецификация материалов и оборудования

КСИНИТ

Общий вид *Формат А4*